МОНТАЖ-ЗП

ООО «МОНТАЖ-ЗП»

Московская обл.,
г.о. Красногорский ,
р.п. Нахабино,
ул. Новая, д.11

Тел: 8(495) 566-06-33

ОКПД2 25.21.11.150 Группа Ж-24

Сертификат соответствия № РОСС RU C-RU.СЛ37.В.00060/23
№ РОСС RU C-RU.СЛ37.В.00059/23
Действителен с 24.05.2023 по 23.05.2028
Орган по сертификации: «**Омскстройсертфикация**»

Конвекторы отопительные стальные настенные типа **"УНИВЕРСАЛ" КСК 20** М **и КСК 20 С** с кожухом (травмобезопасные)

П а с п о р т

Инструкция по монтажу и эксплуатации

1. Основные сведения об изделии

Наименование: Конвектор отопительный травмобезопасный стальной настенный низкий малой или средней глубины.

1.2 Произведено в России.

1.3 Изготовитель ООО «МОНТАЖ-ЗП».

1.4 Обозначение конвектора «КСК-20».

1.5 Конвектор «КСК-20…» – это базовые модели конвекторов малой и средней глубины **<u>для однотрубной и двухтрубной</u>** системы отопления.

1.6 Конвектор предназначен для применения в системах водяного отопления промышленных, нежилых, жилых и общественных зданий различного назначения при использовании теплоносителя – воды с температурой до 150 ºС и рабочем давлении до 1,0 МПа, согласно нормам проектирования СП 60.13330.2020 (СНиП 41-01-2003) «Отопление, вентиляция и кондиционирование». В качестве теплоносителя также могут использоваться незамерзающие жидкости, pH которых больше 8,5 (щелочная группа).

1.7 Конвекторы «КСК-20…» изготовлены в соответствии с ГОСТ 31311-2022 (Приборы отопительные. Общие технические условия).

1.8 Конвекторы «КСК-20…» предназначены для применения как в закрытых, так и в открытых системах отопления.

1.9 Долговечность (срок службы), определяемая по ГОСТ Р 27.102-2021 – не менее 25-ти условных лет эксплуатации при соблюдении требований, изложенных в разделе «Указание по монтажу и эксплуатации».

1.10 Вид климатического исполнения УХЛ, группа условий эксплуатации 1, категория размещения 4.2 по ГОСТ 15150.

1.11 Характеристики теплоносителя отопительных сетей (воды) должны соответствовать нормам, указанным в СП 124.13330.2012 (СНиП 41-02-2003). Тепловые сети. Свод правил. (ТКП 45-4.02-182-2009 «Тепловые сети», ТКП 45-4.02-183-2009 «Тепловые пункты»).

<u>Теплоноситель должен иметь следующие основные характеристики:</u>

Водородный показатель 8,5...10,5 pH.

Значение карбонатного индекса $Ик_c$, не более 2… 0,9 мг-экв/дм^3.

Содержание растворенного кислорода, не более 0,02 мг/дм^3.

Общая жесткость, не более 7 мг-экв/дм^3.

Содержание соединений железа, не более 0,5 мг/дм^3.

Содержание нефтепродуктов, не более 1 мг/дм^3.

Несоответствие характеристик теплоносителя указанным требованиям приводит к ускоренной коррозии и может привести к потере его герметичности.

1.12 Отличительными особенностями конвекторов являются:

- сварная прямошовная труба ГОСТ 10704-91, что обеспечивает прочность и устойчивость к перепадам давления;
- развитая система оребрения конвектора, расположенная с оптимальным шагом на сварной прямошовной термообработаной трубе и посадкой пластин с помощью дорнования от 0.3 до 0.5, что обеспечивает высокую теплоотдачу, равномерное распределение теплового потока, и создаёт чувство комфорта;
- оптимальная вместимость по теплоносителю обеспечивает малую инерционность теплообмена;
- наружное и внутреннее покрытие кожуха конвектора и кронштейнов выполнено порошковой краской, остальные элементы грунтовкой ГФ021.
- Качество покрытия поверхностей выполнено в соответствии с ГОСТ 31311-2022 по ГОСТ 9.032;

- метод порошковой окраски позволяет достигнуть высокой механической устойчивости окрашенных поверхностей и позволяет добиться высокой антикоррозийной стойкости с привлекательным внешним видом.
- Покраска нагревательного элемента выполняется грунтовкой ГФ021 методом окунания, что в свою очередь обеспечивает антикоррозионную стойкость поверхности, а в дальнейшем гарантирует качество и долговечность финишной отделки лакокрасочными эмалями. Порошковое напыление и покраска грунтом проводится согласно требованиям по экологии и безопасно для потребителей.

2. Основные технические данные

2.1 Конвекторы соответствуют требованиям ГОСТ 31311-2022 и изготовлены по технологической документации предприятия-изготовителя в соответствии с рабочими чертежами, утвержденными в установленном порядке.
2.2 Внешний вид конвектора приведен на рисунках 1 и 2.
2.3 Основные технические характеристики изделий приведены в таблице 1 и 2.
2.4 Номинальный тепловой поток определен в соответствии с требованиями ГОСТ 31311-2022 по ГОСТ Р 53583-2011 (Приборы отопительные. Методы испытаний) для нормальных (нормативных) условий: температурном напоре $\Delta T = 70°C$ и расходе теплоносителя (воды) через конвектор М = 0,1 кг/с (360 кг/час), барометрическом давлении В=1013,3 гПа (760 мм.рт.ст.). Показатель степени: для малой глубины «**М**» n=1.3149, а для средней глубины «**С**» n=1,307, при движении теплоносителя в приборе по схеме «сверху-вниз».

2.5 ***<u>Условное обозначение включает:</u>***
- название «**Конвектор**»;
- условное обозначение конвектора: «**КСК**»;
- условный диаметр прохода труб **20** мм.
- малой «**М**» или средней «**С**» глубины;
- тип системы отопления однотрубная «**1**» или двухтрубная «**2**»;
- номинальный тепловой поток, **Вт**;
- вариант обозначения конвектора: «**К**» - концевой; «**П**» - проходной;
- направление теплоносителя «**v**» (сверху-вниз по умолчанию) или «**n**» (с низу в верх);
- исполнение: для патрубков со стороны отопительной системы справа –«**лев.**», для патрубков слева –«**прав.**». Без параметров –определяется изготовителем;
- наличие (**зу**) замыкающего участка (по умолчанию только в однотрубной системе);
- исполнение присоединительных патрубков: на сварке «**св.**» или наружной резьбе G 3/4 с классом точности В’’ «**рез**».

<u>Пример записи условного обозначения изделий при заказе и в прочей документации:</u>

Конвектор «Универсал» КСК 20 М -1-918 К v прав. (зу) рез.

Название – Конвектор «**Универсал**»
Условное обозначение – «**КСК**»
Условный диаметр прохода труб «**20**»
Тип конвектора «**М**» – малой глубины
Тип системы отопления –«**1**»- (однотрубная)
«**918**»- номинальный тепловой поток, Вт.
Исполнение конвектора – «**К**» концевое
Направление движения теплоносителя в конвекторе – «**v**» (сверху-вниз, можно не указывать)
Присоединение конвектора – «**прав.**» правое

Наличие замыкающего участка – «**з.у.**» (только в однотрубной системе)
Исполнение присоединительных патрубков – «**рез**», на наружной резьбе G 3/4 с классом точности В”.

3. Комплектность

3.1 Комплектность определяется условиями поставки, указанными в договоре с потребителем.

3.2 В состав поставки продукции должны входить:

- конвектор в сборе; (кожух, два кронштейна, нагреватель.)

Конвектор может поставляться как в сборе, так и раздельно.

Компоновка при поставке раздельно:

- нагревательный элемент, два кронштейна;
- кожух.

- упаковка;

- комплект метизов для крепления **не входит** в стандартную комплектацию, при необходимости заказывается отдельно;

- паспорт (допускается 1 на всю партию конвекторов).

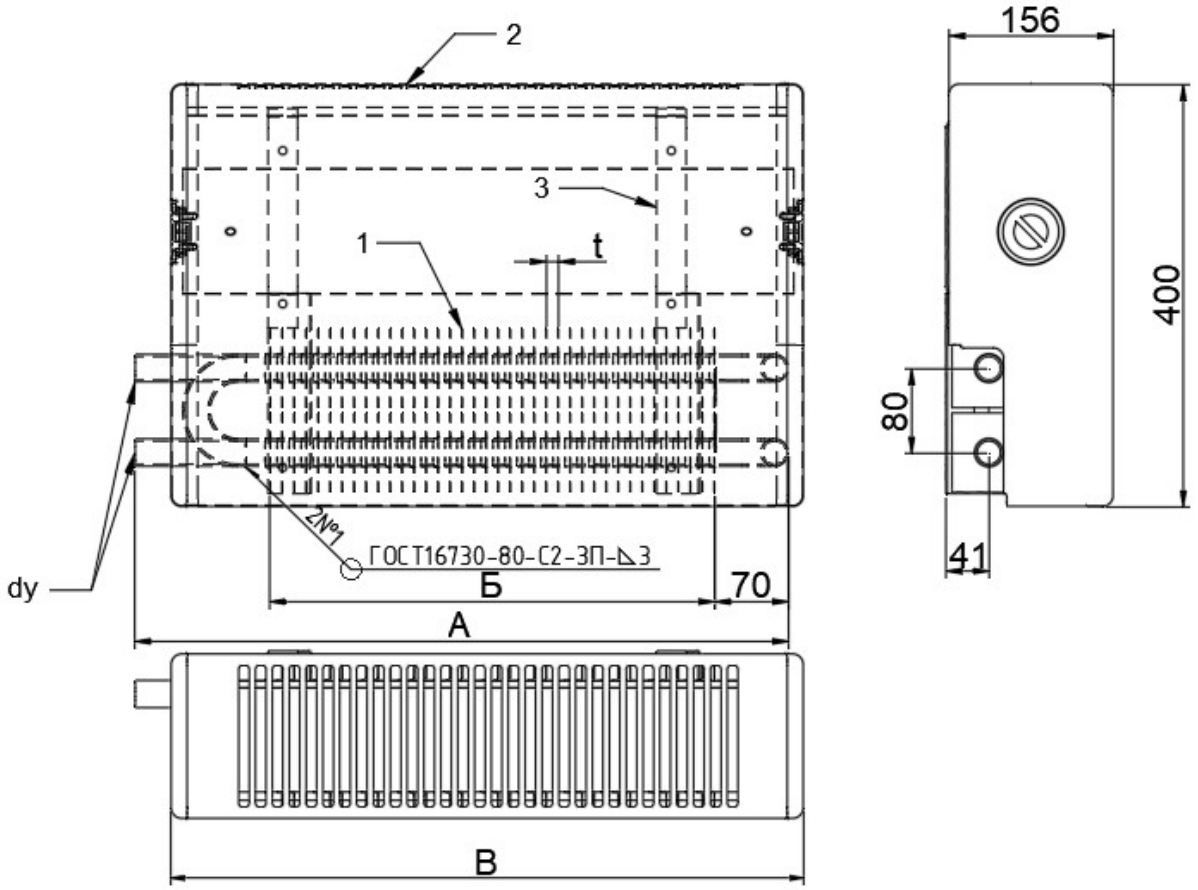

Рис. 1 Конвектор «Универсал» КСК 20 С -2-… К v лев. св.
Конвектор КСК -20 средней глубины, двухтрубной системы, концевого исполнения, с движением теплоносителя «сверху-вниз», левого присоединения на сварке.

1. Нагревательный элемент; 2. Кожух; 3. Кронштейн.

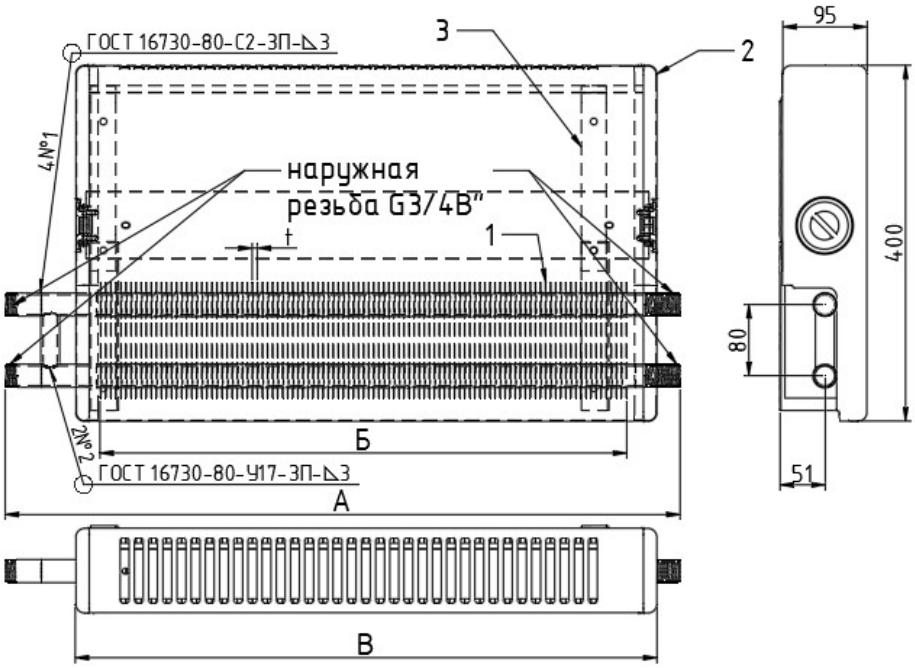

Рис2.

Конвектор «Универсал» КСК 20 М -1-… П v лев. (зу) рез.

Конвектор КСК -20 малой глубины, однотрубной системы, проходного исполнения, с движением теплоносителя «сверху-вниз», левого присоединения с замыкающим участком на наружной резьбе G3/4 B".

1. Нагревательный элемент; 2. Кожух; 3. Кронштейн.

Таблица1

Номенклатура, тепловой поток и размеры концевых и проходных конвекторов малой глубины «Универсал» КСК 20 М

Обозначение конвектора	Монтажный №	Номинальный тепловой поток $Q_{ну}$, **Вт**	Размеры, мм							
			Общая длина Конвектора **А** ±5		Длина элемента по оребрению **Б**	Длина кожуха **В**	Высота кожуха, мм	Расстояние между кронштейнами **Г**	Масса нетто **кг.**	
			Конц.	Прох.					К	П
КСК 20 М-400 К (П)	У1	400	640	640	502	560	400	451	5,7	5,6
КСК 20 М-479 К (П)	У2	479	710	710	594	655		543	6,4	6,4
КСК 20 М-655 К (П)	У3	655	710	710	594	655		543	8,4	8,4
КСК 20 М-787 К (П)	У4	787	810	810	685	750		634	9,5	9,5
КСК 20 М-918 К (П)	У5	918	900	900	782	845		730	10,7	10,6
КСК 20 М-1049 К (П)	У6	1049	1000	1000	879	940		827	11,7	11,8
КСК 20 М-1180 К (П)	У7	1180	1090	1090	976	1035		924	12,9	12,9
КСК 20 М-1311 К (П)	У8	1311	1190	1190	1067	1135		1015	14,0	14,0
КСК 20 М-1442 К (П)	У9	1442	1290	1290	1164	1230		1112	15,1	15,1
КСК 20 М-1573 К (П)	У10	1573	1380	1380	1261	1325		1209	16,3	16,2
КСК 20 М-1704 К (П)	У11	1704	1480	1480	1358	1420		1306	17,4	17,4
КСК 20 М-1835 К (П)	У12	1835	1570	1570	1454	1515		1403	18,5	18,5
КСК 20 М-1966 К (П)	У13	1966	1660	1660	1500	1615		1449	19,3	19,2

Примечания:

1. Шаг пластин оребрения ***t*** составляет: в типоразмерах У1 и У2 – 11,4 мм, во всех остальных – 5,7 мм.
2. Замыкающий участок (**з.у.**) влияет на общую длину **(А)** +50 мм проходных и концевых модификаций конвекторов, а вес увеличивается на 0,2 кг.
3. Вес может колебаться в связи с технологией производства в пределах ± 0,2 кг.

Таблица 2

Номенклатура, тепловой поток и размеры конвекторов средней глубины «Универсал» КСК 20 С.

Обозначение конвектора	Монтажный №	Номинальный тепловой поток $Q_{ну}$, **Вт**	Размеры, мм							
			Общая длина Конвектора **А** ±5		Длина элемента по оребрению **Б**	Длина кожуха **В**	Высота кожуха, мм	Расстояние между Кронштейнами, **Г**	Масса нетто **кг.**	
			Конц.	Прох.					К	П
КСК 20 С-700 К (П)	У14а	700	620	685	420	600	400	369	9,0	9,1
КСК 20 С-850 К (П)	У15а	850	715	780	516	700		465	10,4	10,5
КСК 20 С-1000 К (П)	У16а	1000	815	880	618	795		567	11,8	11,9
КСК 20 С-1226 К (П)	У14	1226	815	880	618	795		567	15,8	15,9
КСК 20 С-1348 К (П)	У15	1348	865	930	666	865		615	16,9	17,0
КСК 20 С-1471 К (П)	У16	1471	910	975	714	890		663	17,8	17,9
КСК 20 С-1593 К (П)	У17	1593	960	1025	762	960		711	18,9	19,0
КСК 20 С-1716 К (П)	У18	1716	1010	1075	810	985		759	19,9	20,0
КСК 20 С-1838 К (П)	У19	1838	1055	1120	858	1055		807	20,9	21,0
КСК 20 С-1961 К (П)	У20	1961	1105	1170	906	1085		855	21,9	22,0
КСК 20 С-2083 К (П)	У21	2083	1150	1215	954	1150		903	22,9	23,0
КСК 20 С-2206 К (П)	У22	2206	1200	1265	1002	1180		951	23,9	24,0
КСК 20 С-2328 К (П)	У23	2328	1250	1315	1050	1245		999	24,9	25,0
КСК 20 С-2451 К (П)	У24	2451	1295	1360	1098	1275		1047	25,9	26,0
КСК 20 С-2574 К (П)	У25	2574	1345	1410	1146	1345		1095	27,0	27,1
КСК 20 С-2696 К (П)	У26	2696	1390	1455	1194	1370		1143	27,8	28,0
КСК 20 С-2819 К (П)	У27	2819	1440	1505	1242	1440		1191	28,9	29,0
КСК 20 С-2941 К (П)	У28	2941	1490	1555	1290	1465		1239	29,9	30,0

Примечания:

1. Шаг пластин оребрения ***t*** составляет: в типоразмерах У14А ÷ У16А – 11,4 мм, во всех остальных – 5,7 мм.
2. Замыкающий участок (**з.у.**) не влияет на общую длину **(А)** проходных и концевых модификаций конвекторов, а вес больше на 0,08 кг от указанных в таблице.
3. Вес может колебаться в связи с технологией производства в пределах ± 0,2 кг.

4. Указания по монтажу

4.1 Конвектор испытан воздухом при давлении 1,5 МПа и поставляется покупателю в полной заводской готовности.

4.2 Монтаж конвектора должен производиться персоналом с квалификацией «слесарь-сантехник» в соответствии с требованиями СП 73.13330.2016 (СНиП 3.05.01-85) «Внутренние санитарно-технические системы зданий», согласно которым отопительные приборы следует размещать, как правило, под световыми проемами в местах, доступных для осмотра, ремонта и очистки. Длина отопительного прибора должна быть, как правило, не менее 75% длины светового проема в больницах, детских дошкольных учреждениях, школах, домах для престарелых и инвалидов, и 50% - в жилых и общественных зданиях.

4.3 При установке конвектора рекомендуется полностью не снимать упаковку или максимально восстановить ее после завершения монтажа - до окончания отделочных работ в помещении.

4.4 При монтаже не допускать попадание влаги, пыли и других загрязнений на внутренние и внешние поверхности кожухов конвекторов, пространство между пластинами нагревательного элемента.

4.5 Конвектор после окончания отделочных работ должен быть очищен от строительного мусора и прочих загрязнений.

4.6 Не допускается подключать конвектор к системам отопления с использованием теплоносителей с температурой более 150°С и к системам парового отопления.

4.7 Для герметизации резьбовых соединений труб к монтажному комплекту конвектора при температуре воды до 105 °С следует применять льняную прядь, пропитанную свинцовым суриком или белилами, замешанными на натуральной олифе.
При температуре воды выше 105 °С следует применять хризотиловую прядь вместе с льняной прядью, пропитанные графитом, замешанным на олифе. Применение железного сурика не допускается, так как он способствует коррозии стали в соединении. Для пропитки уплотняющего материала можно применять специальные герметики, например анаэробные герметики «СантехмастерГель», «Трибопласт», «Sealant», «Loctite». Также для резьбовых соединений рекомендуется применять готовые для применения уже пропитанные резьбоуплотняющие шнуры типа «Loctite-55», «Рекорд», другие материалы, разрешенные к применению в установленном порядке.

4.8 Монтаж конвекторов во избежание загрязнений и повреждений следует выполнять на подготовленных (оштукатуренных и окрашенных) поверхностях стен.

4.9 Монтаж конвекторов должен осуществляться в соответствии с действующими строительными нормами, правилами по технологии, монтажными чертежами Рис. 3, обеспечивающей их сохранность и герметичность соединений, в следующей последовательности:
а) разметка мест установки подвесной системы (кронштейнов);
б) установка крепежных элементов и крепление их к строительным конструкциям;
в) установка нагревательного элемента конвектора, который следует устанавливать по уровню;
г) подсоединение к трубопроводам системы отопления.
д) установка кожуха на нагревательный элемент, обеспечив полное накрытие кожухом пластин нагревательного элемента. Расстояние от верха конвектора до низа подоконной доски должно быть не менее 70% глубины конвектора. Расстояние от пола до низа настенного конвектора с кожухом или без кожуха должно быть не менее 70% и не более 150% глубины устанавливаемого отопительного прибора.
Кронштейны следует устанавливать под трубы конвектора согласно заданному расстоянию или монтажному чертежу на конвектор, иным документам.
Кронштейны под отопительные приборы следует крепить к бетонным и к кирпичным стенам дюбелями не менее 100 мм (без учета толщины слоя штукатурки).

4.10 Монтажный комплект (присоединительные комплектующие) не входит в стандартную комплектацию и приобретается заказчиком (покупателем) по отдельному заказу.

4.11 Испытание водяных систем отопления совместно с отопительными приборами должно производиться в соответствии с СП 73.13330.2016: гидростатическим методом давлением, равным 1,5 рабочего давления, но не менее 0,2 МПа (2 кгс/см2) в самой нижней точке системы. Конвектор признаётся выдержавшими испытания, если в течение не менее 5 мин нахождения под пробным давлением отсутствуют течи трубы. Величина пробного давления при гидростатическом методе испытания для систем отопления и теплоснабжения,

присоединенных к тепловым сетям централизованного теплоснабжения, не должна превышать предельного пробного давления для установленных в системе отопительных приборов.

Испытания гидростатическим методом систем отопления должны производиться при положительной температуре в помещениях здания, а температура воды должна быть не ниже 5 °С.

4.12 При заполнении конвектора теплоносителем (водой) необходимо удалить из полости трубы конвектора воздух.

Рис.3 Схема установки кронштейнов крепления конвекторов,
а) «Универсал» КСК-20 М, и б) «Универсал» КСК-20 С.

а)

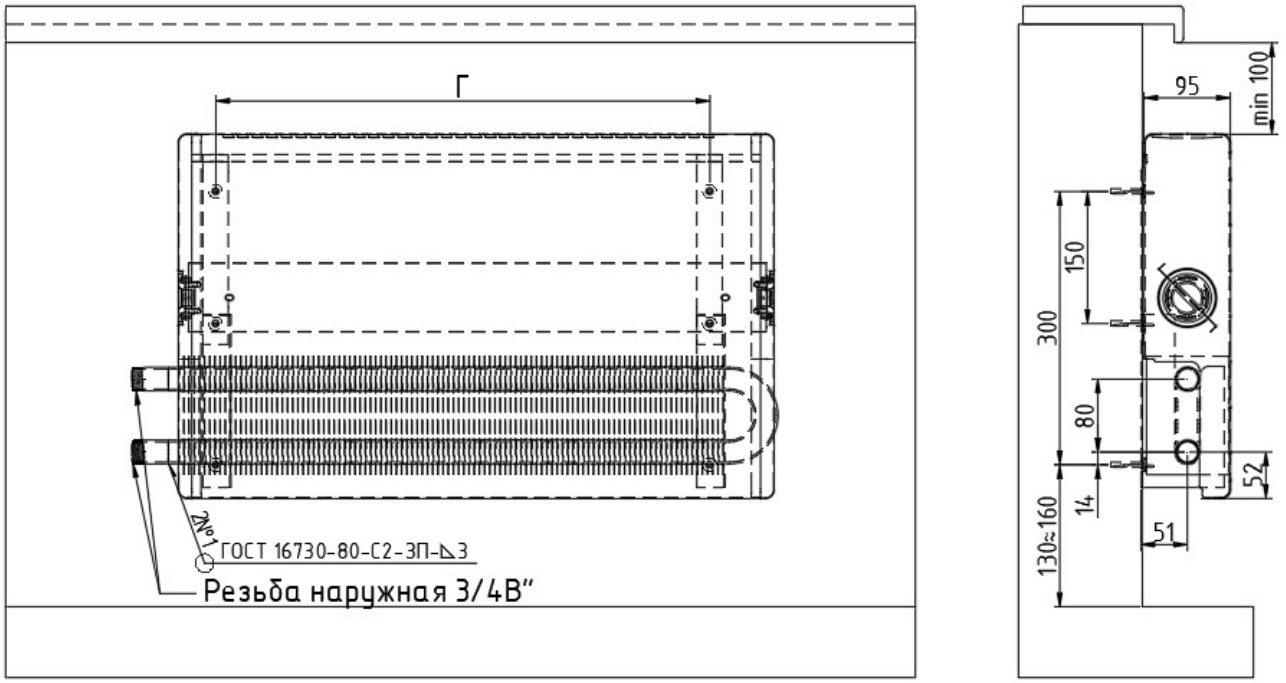

б)

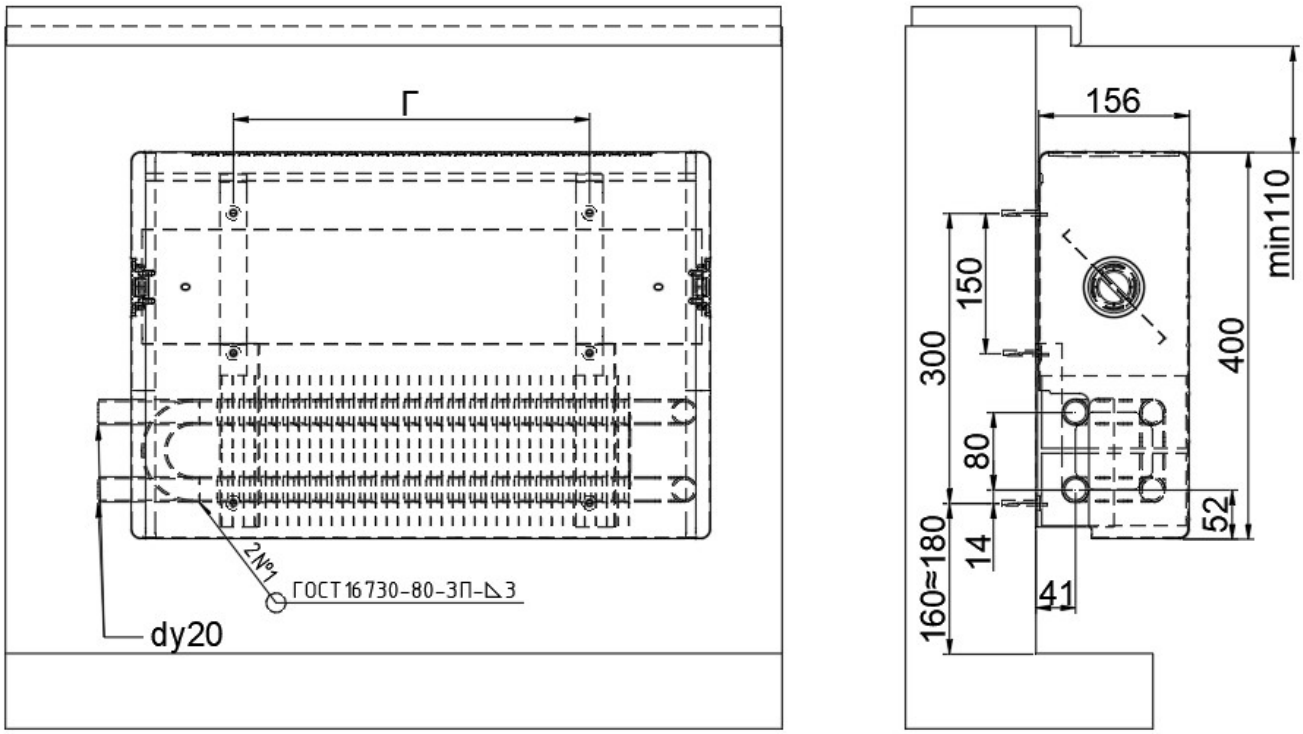

5. Указания по эксплуатации.

5.1 Условия эксплуатации должны соответствовать требованиям проекта и СП 60.13330.2020 (СНиП 41-01-2003) «Отопление, вентиляция и кондиционирование».

5.2 Характеристики теплоносителя отопительных сетей (воды) должны соответствовать п. 1.11.

5.3 Во избежание ускоренной коррозии конвектор, как и системы теплоснабжения в целом, в течение всего периода эксплуатации должны быть заполнены теплоносителем. По принятым нормативным требованиям не рекомендуется опорожнять конвектор более чем на 15 суток в течение года. При необходимости следует без опорожнения конвектора отключить его от системы отопления запорной арматурой.

5.4 Промывку систем отопления, с установленными конвекторами производить средствами, не вызывающими коррозию стальных труб.

5.5 При эксплуатации необходимо периодически очищать от пыли и других загрязнений внутренние и внешние поверхности кожухов конвекторов, пространство между пластинами нагревательного элемента.

5.6 Для чистки кожуха конвектора пользоваться только мягкой тряпкой или губкой и мыльной тёплой водой, затем смыть мыло и тщательно вытереть поверхности насухо. Не пользоваться абразивными материалами, такими как чистящие порошки и металлические мочалки.

5.7 **ЗАПРЕЩАЕТСЯ:**

- эксплуатация конвекторов при давлениях и температуре выше указанных в настоящем паспорте;
- использовать подводящие трубопроводы и конвектор в качестве электрических цепей;
- во избежание ожогов из-за высокой температуры теплоносителя и повреждений от кромок пластин нагревательных элементов снимать кожух конвектора, кроме как для чистки от пыли и других загрязнений внутренние и внешние поверхности кожухов конвекторов, пространство между пластинами нагревательного элемента.

При температурном напоре более 50 °С поверхность пластин и трубы нагревательного элемента конвектора нагревается выше 75 °С, в связи с чем должны приниматься меры по исключению прямого контакта с перегретой поверхностью выше 80 ºС. (СанПиН 2.1.3684-21VIII. Санитарно- эпидемиологические требования к устройству, оборудованию и содержанию зданий и помещений).

Изготовитель не несет ответственности перед потребителем при невыполнении потребителем условий эксплуатации конвектора.

6. Транспортирование хранение и утилизация

6.1 Транспортирование конвекторов осуществляется всеми видами транспорта в крытых транспортных средствах в соответствии с правилами, действующими на данном виде транспорта.

6.2 Конвекторы хранят в крытых сухих складских помещениях при температуре от 0 °С до плюс 25 °С и относительной влажности воздуха не более 75% в условиях, исключающих действие агрессивных сред.

6.3 Конвекторы могут быть уложены в штабели на стеллажах.

6.4 До начала эксплуатации, конвектор необходимо хранить в индивидуальной упаковке изготовителя в закрытом помещении, при этом следует обеспечить их защиту от воздействия влаги и химических веществ. Допускается хранение упакованных изделий, защищенных от воздействия атмосферных осадков, на открытых площадках (под навесом) сроком не более 10 суток.

6.5 Конвектор не содержит вредных для здоровья материалов и подлежит утилизации в обычном порядке. Специальные требования по утилизации не установлены.

7. Гарантийные обязательства

7.1 Предприятие-изготовитель гарантирует соответствие качества изделий требованиям ГОСТ 31311-2022 при соблюдении потребителем условий транспортирования, хранения, монтажа и эксплуатации.

7.2 Гарантия распространяется на все дефекты, возникшие по вине изготовителя.

7.3 Гарантийный срок эксплуатации изделий, включая срок хранения, 3 года со дня получения потребителем или продажи (при реализации через розничную торговую сеть), но не более 5 лет со дня отгрузки с завода.

7.4 Изготовитель оставляет за собой право на внесение изменений, которые не влияют на основные технические характеристики изделий.

7.5 Изготовитель гарантирует замену или ремонт вышедшего из строя в течение гарантийного срока конвектора при соблюдении условий п. 5.1, при отсутствии повреждений на крепежных элементах и других механических повреждений.

7.6 Для предъявления гарантийных требований необходимо представить продавцу либо изготовителю заявление (рекламационный акт) с указанием существа претензии, данный паспорт (копию) с отметками продавца и покупателя, акт монтажа и испытаний при сдаче в эксплуатацию и (или) другие соответствующие документы, оформленные в соответствии с правилами торговли (реализации), монтажа и эксплуатации.

7.7 Гарантия не распространяется на дефекты, возникшие в случаях:
- нарушения режимов хранения, монтажа, испытания, эксплуатации и обслуживания изделия:
- ненадлежащей транспортировки и погрузо-разгрузочных работ;
- наличия следов воздействия веществ, агрессивных к материалам изделия;
- наличия повреждений, вызванных пожаром, стихией, форс-мажорными обстоятельствами;
- повреждений, вызванных неправильными действиями потребителя;
- наличия следов постороннего вмешательства в конструкцию изделия.

7.8 Претензии к качеству товара могут быть предъявлены в течение гарантийного срока.

7.9 Затраты, связанные с демонтажом, монтажом и транспортировкой неисправного изделия в период гарантийного срока Покупателю не возмещаются.

7.10 В случае необоснованности претензии, затраты на диагностику и экспертизу изделия оплачиваются Покупателем.

Уважаемый покупатель!

ВНИМАНИЕ! До проведения монтажных работ убедитесь, что характеристики отопительных сетей и место установки соответствуют требованиям к конвекторам, приведенным в настоящем паспорте.
Сохраняйте данный паспорт и гарантийный талон с обязательными отметками в течение всего гарантийного срока эксплуатации конвектора.

8. Рекламации

8.1 В случае обнаружения дефектов при эксплуатации изделия в период гарантийного срока, установленных по вине изготовителя (поставщика) составляется Акт-рекламация.
Акт-рекламация должен содержать:
- наименование изделия, номер партии и дату выпуска;
- дата получения, монтажа и ввода в эксплуатацию;
- общее время эксплуатации, мес.;
- сведения о выявленных дефектах.

8.2 Вышедшие из строя изделия должны быть сохранены до выяснения причин возникновения неисправности предприятием-изготовителем.

8.3 Рекламационный Акт должен быть предъявлен предприятию-изготовителю:
Адрес: 143433, Московская обл., г.о. Красногорский, р.п. Нахабино, ул. Новая, д.11,
ООО «МОНТАЖ-ЗП»., или на e-mail: 5660633@mail.ru.
Тел. ОТК 8(495) 566-06-33.

9. Свидетельство о приемке

9.1 *Свидетельство о приемке заполняется один из нужных разделов, указанных ниже:*

Конвектор «Универсал» КСК 20- _____
(Партия в количестве _____ шт.) соответствует ГОСТ 31311-2022 и признан годным для эксплуатации.

Нагревательный элемент «Универсал» КСК 20- _____
(Партия в количестве _____ шт.) соответствует ГОСТ 31311-2022 и признан годным для эксплуатации.

Кожух «Универсал» КСК 20- _____
(Партия в количестве_____шт.) соответствует ГОСТ 31311-2022 и признан годным для эксплуатации.

Дата изготовления «____» _____ 202__ г.

Служба технического контроля изготовителя _____ Штамп_____